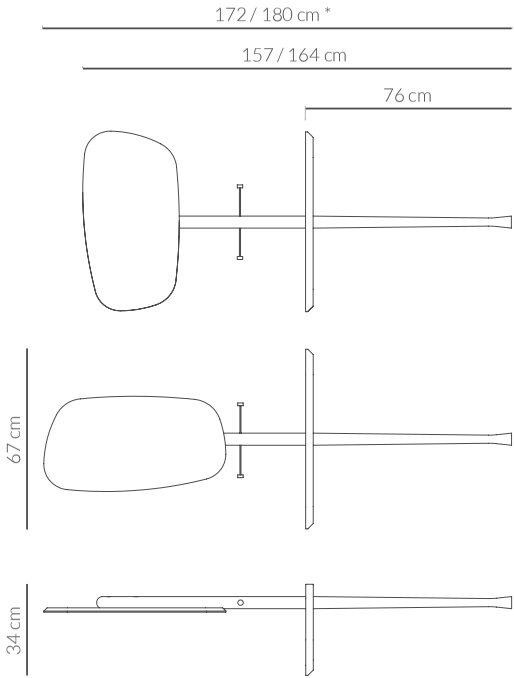
172 / 180 cm *
157 / 164 cm
76 cm
67 cm
34 cm